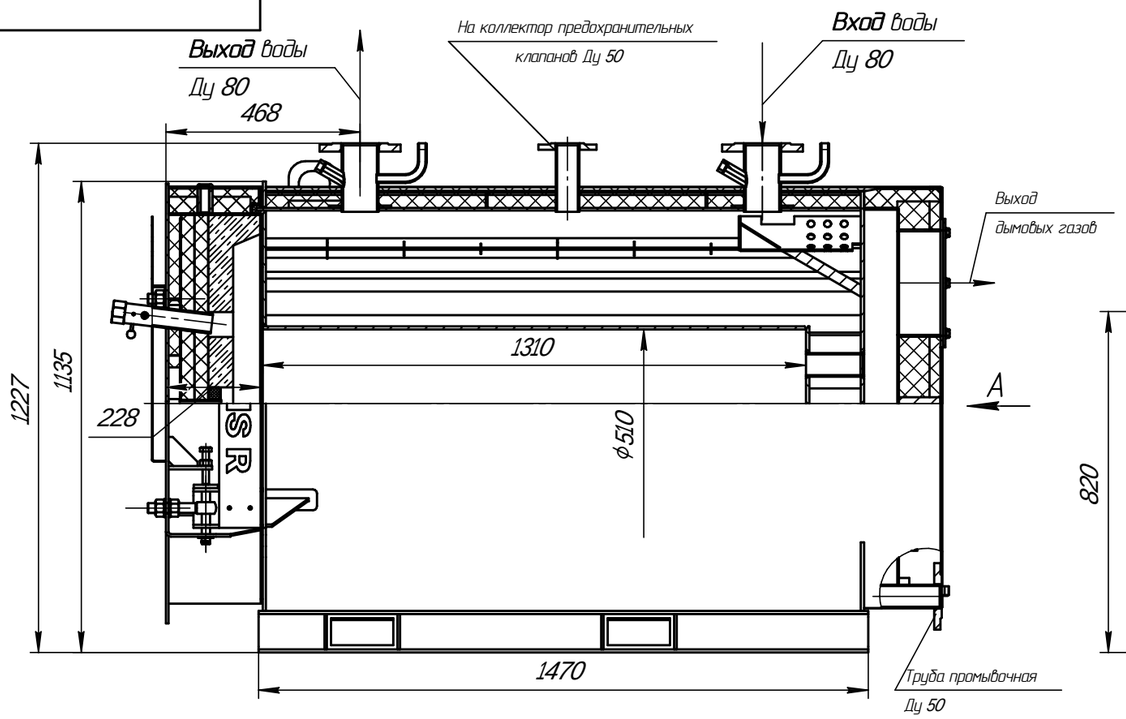

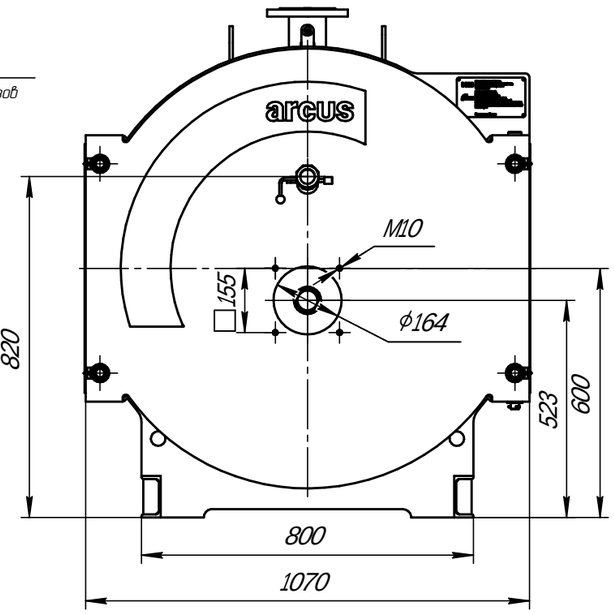

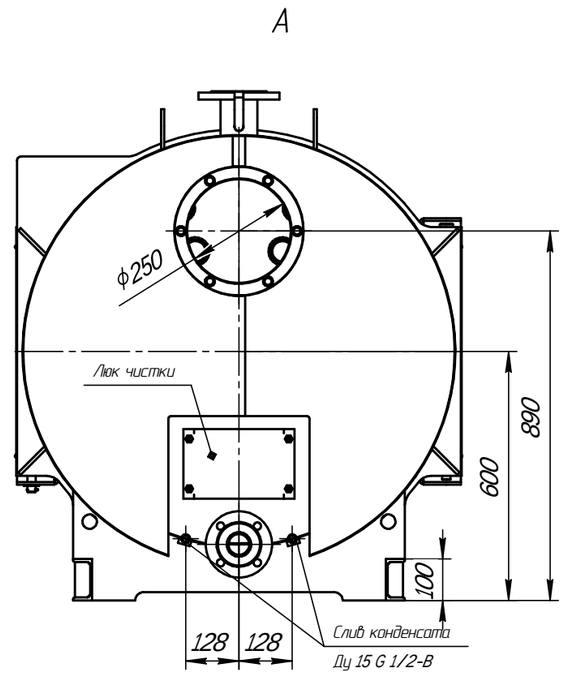

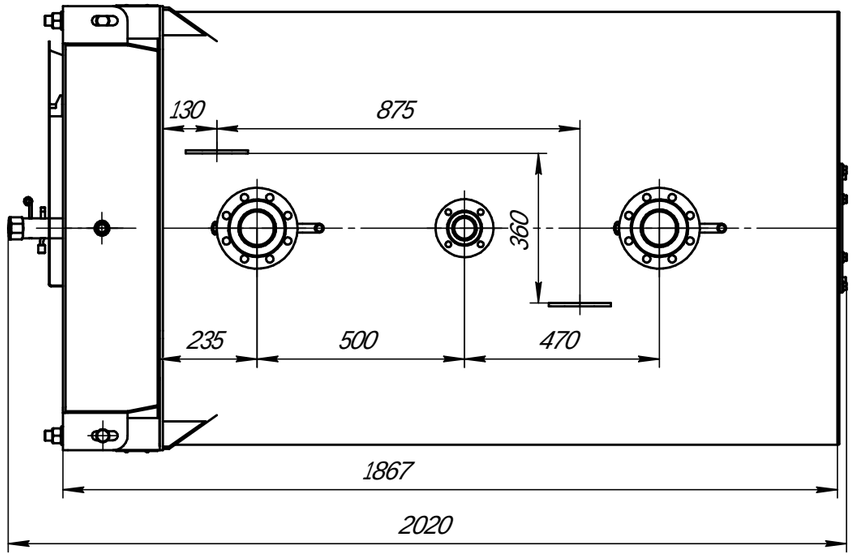

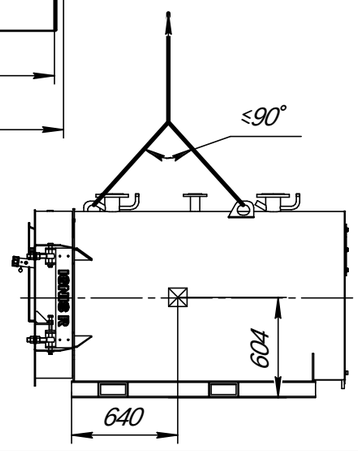

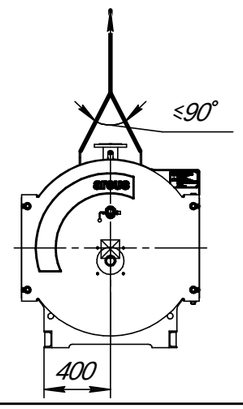

Техническая характеристика

1. Назначение:	для нагрева воды в отопительных системах.
2. Тип котла -	водогрейный, стальной, жаротрубный двухходовой.
3. Теплопроизводительность, МВт	0,3
4. Вид топлива -	природный газ (дизель)
5. Средний эксплуатационный КПД, %, -природный газ	94
6. Температура нагрева воды, °С не более	115
7. Рабочее давление воды на выходе из котла, МПа, не более	0,6
8. Водяной объем котла, $м^3$	0,5
9. Расход воды через котел, $м^3$/час, (номин./мин)	10,3/6,4
10. Гидравлическое сопротивление, кПа (мбар)	1,15 (11,5)
11. Аэродинамическое сопротивление, Па, не более	84
12. Поверхность нагрева, $м^2$	9,32
13. Габаритные размеры котла, мм	
- длина	2020
- ширина	1070
- высота	1227
14. Масса котла без воды, кг	964

Изм.	Лист	№ докум.	Подп.	Дата	Котел ARCUS IGNIS R-300 (КВа-0,3 Г) Чертеж общего вида	Лит.	Масса 964 / Масштаб 1:10
Разраб.						Лист	Листов 1
Пров.							
Т.контр.							
Н.контр.							
Утв.							

arcus

Перв. примен. | Справ. № | Подп. и дата | Инв. № дубл. | Взам. инв. № | Подп. и дата | Инв. № подл.

Копировал | Формат A2